REDATTO DA	VERIFICATO DA	APPROVATO DA
RSGS - PAOLO PELLIZZARI	RSPP - UGO TIRONDOLA	DATORE DI LAVORO - VITTORE BALBO

1. REVISIONE

REVISIONE	DATA	VARIAZIONE AI PUNTI
REV. 00	01.09.2011	Creazione
REV. 01	10.09.2012	Revisione generale e inserimento press-container

2. ISTRUZIONI E NORME DI PREVENZIONE PER L'USO DI CONTAINER

2.1 DESCRIZIONE DEL CONTAINER SCARRABILE CON TETTO IDRAULICO

Il cassone scarrabile con tetto idraulico è costituito da una sovrastruttura composta da un pianale di carico di profilati in acciaio e traverse in lamiera piegata, testata anteriore con gancio per le fasi di incarramento e scarramento, pareti laterali costituite da profilati in acciaio, testata posterione con portellone apribile per lo scarico, coperchio incernierato completo di puntone di sicurezza ed azionato mediate impianto idraulico manuale, costituito da pompa, tubazioni e cilindro idraulico.

L'apertura del tetto può avvenire sia a destra che a sinistra, in funzione del lato di incernieramento del tetto stesso:

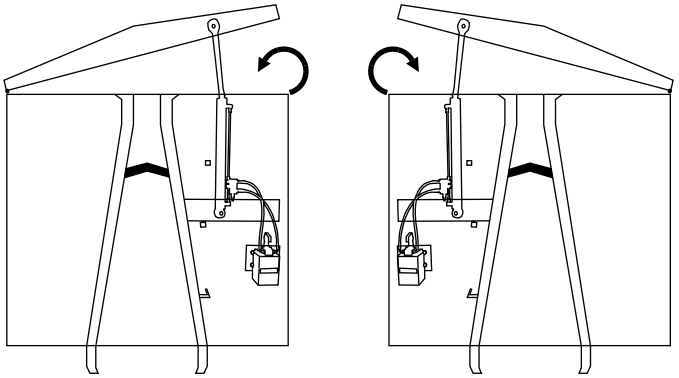

Apertura a sinistra — Apertura a destra

L'apertura del posteriore del container può essere di tre tipologie, tutte provviste di gancio inferiore di sicurezza e sistemi di ritenzione rimovibili:

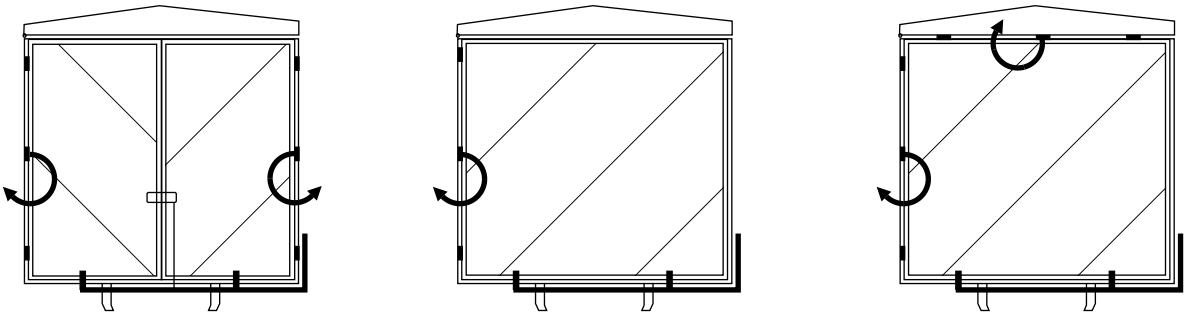

Apertura a libro a 2 battenti — Apertura a libro 1 battente con tenute — Apertura a bascula con tenute

2.2 PRESCRIZIONI GENERALI DI SICUREZZA

DIVIETI

1. VIETATO ARRAMPICARSI SUL CONTAINER
2. VIETATO ENTRARE ALL'INTERNO DEL CASSONE
3. VIETATO L'USO DEL CASSONE A PERSONE NON INFORMATE SULLA PRESENTE PROCEDURA
4. VIETATO LASCIARE IL TETTO APERTO A FINE SERVIZIO

PERICOLI

1. PERICOLO DI CESOIAMENTO

Tra il coperchio e il bordo superiore del container

Tra le porte posteriori e i battenti di chiusura sul container

2. PERICOLO DI SCHIACCIAMENTO

Tra il coperchio e il bordo superiore del container

Tra le porte posteriori e i battenti di chiusura sul container

2.3 USO DEL CONTAINER SCARRABILE CON TETTO IDRAULICO

2.3.1 CONDIZIONI DI ESERCIZIO

L'uso del container è subordinato alle seguenti condizioni:

A) all'aperto o in spazi ben ventilati e con adeguata illuminazione (naturale o artificiale)
B) non utilizzare mai il cassone in presenza di forti temporali

2.3.2 CARICO DEL CONTAINER

Il carico dei rifiuti nel container è subordinato alle seguenti condizioni:

A) controllare che la parte superiore del tetto sia libera da ostacoli
B) accertarsi che porte posteriori siano ben chiuse
C) aprire il tetto idraulico fino alla sua massima apertura mediante la pompa manuale
D) posizionare il puntone di sicurezza
E) distribuire il materiale in modo uniforme sul piano di carico
F) chiudere il container mediante pompa manuale dopo aver tolto il puntone di sicurezza

2.3.3 INCARRAMENTO E SCARRAMENTO SU AUTOCARRI

Il carico e il posizionamento del container è subordinato alle seguenti condizioni:

A) verificare l'idoneità della zona di deposito, del sottofondo e della presenza di eventuali ostacoli o strutture
B) accertarsi che nell'area non siano presenti altre persone
C) stabilizzare il veicolo mediante apposito rullo posteriore
D) non sovraccaricare

2.3.4 OPERAZIONI DI MANUTENZIONE

La manutenzione del container è compito di Agno Chiampo Ambiente Srl che vi provvedrà mediante proprio personale esperto (ROM) oppure mediante officine autorizzate.

Le operazioni di manutenzione ordinaria e straordinaria del container vengono effettuate seguendo le disposizioni previste nei libretti "Uso e Manutenzione" forniti dal costruttore.

2.4 DICHIARAZIONE DI CONFORMITÀ

I container risultano provvisti di certificato di conformità CE e sono conformi alle disposizioni previste all'Allegato V del Decreto Legislativo 9 aprile 2008, n. 81 e s.m.i.

2.5 DIMENSIONI STANDARD

Le dimensioni standard adottate da Agno Chiampo Ambiente Srl per i container sono quelle sotto schematizzate; possono tuttavia utilizzarsi container con misure diverse, specialmente container più corti in lunghezza, le cui caratteristiche salienti comunque non differiscono da quanto sin qui analizzato. Fondamentale è invece l'altezza del gancio di presa, fissata a 1460 mm dal suolo.

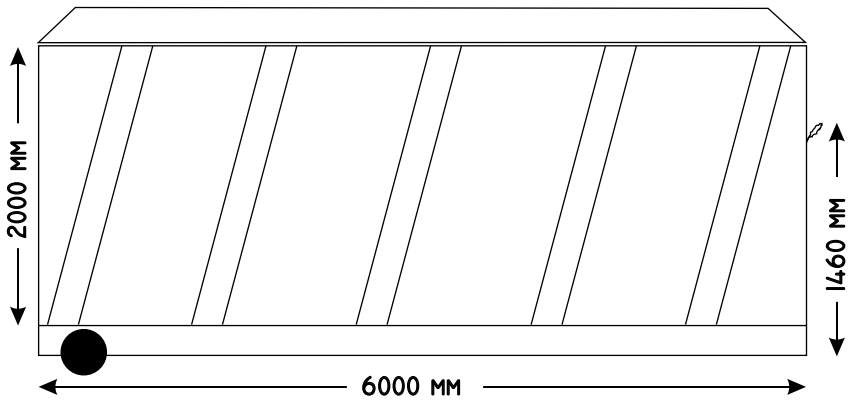

3. ISTRUZIONI E NORME DI PREVENZIONE PER L'USO DI PRESS-CONTAINER

3.1 DESCRIZIONE DEL PRESS-CONTAINER

Il press/container è costituito da una cassa metallica atta a contenere materiali pressati, una tramoggia di carico a cielo aperto con compattatore a cassetto azionato da impianto idraulico funzionante ad energia elettrica e da un portellone posteriore di scarico, ad apertura idraulica, funzionante in abbinamento all-impianto idraulico del veicolo di trasporto.
La pressione esercitata in fase di compattazione è pari a circa 180 bar.

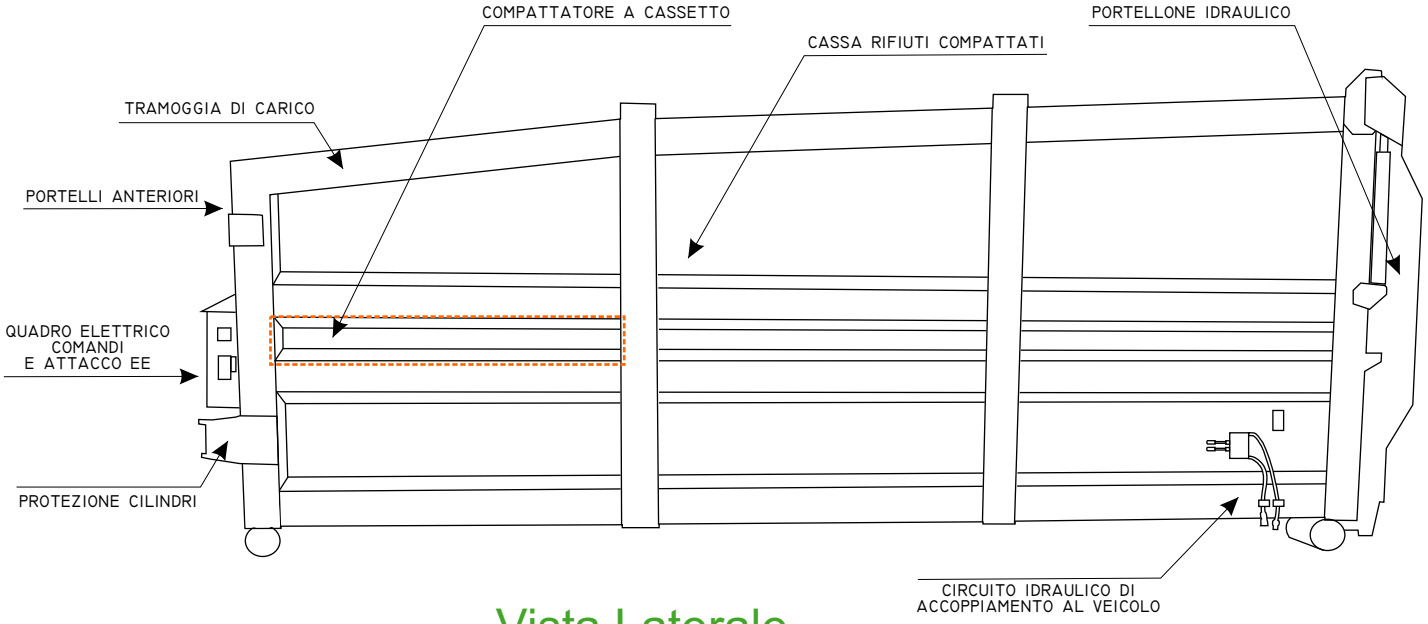

Vista Laterale

3.2 PRESCRIZIONI GENERALI DI SICUREZZA

DIVIETI

1. VIETATO ARRAMPICARSI SUL CONTAINER
2. VIETATO ENTRARE ALL'INTERNO DEL CASSONE
3. VIETATO L'USO DEL PRESS/CONTAINER A PERSONE NON INFORMATE SULLA PRESENTE PROCEDURA
4. VIETATO MANOMETTERE I SISTEMI DI SICUREZZA
5. VIETATO SMONTARE I CARTER DI PROTEZIONE
6. VIETATO MANUTENZIONARE A TENSIONE INSERITA
7. CONFERIRE I RIFIUTI CON COMPATTATORE ACCESO
8. APRIRE I PORTELLI ANTERIORI A TENSIONE INSERITA

PERICOLI

1. PERICOLO DI CESOIAMENTO
Alla chiusura del portellone posteriore
2. PERICOLO DI SCHIACCIAMENTO
Alla chiusura del portellone posteriore
All'interno della tramoggia di carico, in zona di compattazione
In fase di scarramento
3. ELETTROCUZIONE
Quadro elettrico
Quadro comandi
Presa di corrente

ATTENZIONE!

LA MANCATA OSSERVANZA ALLE DISPOSIZIONI D'USO E AI DIVIETI PREVISTI NELLA PRESENTE PROCEDURA ESPONE IL SOGGETTO A GRAVI RISCHI PER LA PROPRIA INCOLUMITÀ FISICA E PUÒ COMPORTARE IL PERICOLO DI MORTE.

NON ENTRARE NELLA TRAMOGGIA DI CARICO.
IN CASO DI NECESSITÀ MANUTENTIVE, SCOLLEGARE SEMPRE IL CAVO DI ALIMENTAZIONE DELL'ENERGIA ELETTRICA PRIMA DI INIZIARE QUALSIASI OPERAZIONE.

3.3 USO DEL CONTAINER SCARRABILE CON TETTO IDRAULICO

3.3.1 CONDIZIONI DI ESERCIZIO

L'uso del container è subordinato alle seguenti condizioni:

A) all'aperto o in spazi ben ventilati e con adeguata illuminazione (naturale o artificiale)
B) non utilizzare mai il cassone in presenza di forti temporali

3.3.2 CARICO DEL PRESS-CONTAINER

Il carico dei rifiuti nel container è subordinato alle seguenti condizioni:

A) prima di attaccare la presa di corrente, accertarsi che sia ben asciutta; se bagnata attendere che si asciughi
B) accertarsi che porte anteriori siano ben chiuse
C) i rifiuti caricati siano esclusivamente carta, cartone e plastica; nessun altro rifiuto è ammesso
D) il cassone di contenimento non sia già pieno
E) il carico avvenga da posizione protetta contro la caduta accidentale nella tramoggia di carico
F) non siano stati manomessi i dispositivi di sicurezza o rimossi i carter di protezione

3.3.3 INCARRAMENTO E SCARRAMENTO SU AUTOCARRI

Cfr. Punto 2.3.3 a pag. 2 della presente procedura.

Si ricordi che il gancio di presa sul portellone potrebbe non essere adatto all'incarramento, conseguentemente esso va utilizzato esclusivamente per brevi spostamenti del press-container e non per il transito sulle strade.

3.3.4 SCARICO DEL PRESS-CONTAINER

Il carico e il posizionamento del container è subordinato alle seguenti condizioni:

A) verificare l'idoneità della zona di deposito, del sottofondo e della presenza di eventuali ostacoli o strutture
B) accertarsi che nell'area non siano presenti altre persone
C) stabilizzare il veicolo mediante apposito rullo posteriore
D) accoppiare il press-container al veicolo connettendo correttamente le tubazioni di mandata e ritorno
E) azionare lentamente il comando di apertura del portellone posteriore, evitando manovre brusche
F) chiudere il portellone posteriore assicurandosi che non vi siano persone nelle vicinanze
G) prima di scollegare le tubazioni idrauliche, accertarsi che il portellone sia in posizione di chiusura completa
H) prima di scollegare le tubazioni idrauliche, disinserire la presa di forza del veicolo
I) riporre le tubazioni idrauliche nella loro sede, in sagoma col veicolo

3.3.5 OPERAZIONI DI MANUTENZIONE

La manutenzione del container è compito di Agno Chiampo Ambiente Srl che vi provvedrà mediante proprio personale esperto (ROM) oppure mediante officine autorizzate.
Le operazioni di manutenzione ordinaria e straordinaria del container vengono effettuate seguendo le disposizioni previste nei libretti "Uso e Manutenzione" forniti dal costruttore.
NON ESEGUIRE OPERAZIONI DI MANUTENZIONE CON IL PRESS-CONTAINER COLLEGATO ALLA RETE ELETTRICA.
PERICOLO DI MORTE.

3.4 DICHIARAZIONE DI CONFORMITÀ

I container risultano provvisti di certificato di conformità CE e sono conformi alle disposizioni previste all'Allegato V del Decreto Legislativo 9 aprile 2008, n. 81 e s.m.i.

3.5 DIMENSIONI STANDARD

Le dimensioni standard adottate da Agno Chiampo Ambiente Srl per i container sono esternamente analoghe a quelle riportate a pagina 2 della presente procedura.